RECOMENDAÇÕES IMPORTANTES

IMPORTANTE
LER COM ATENÇÃO E GUARDAR PARA EVENTUAIS CONSULTAS

- "ESTA CADEIRA ALTA NÃO PODE SER UTILIZADA POR CRIANÇAS COM PESO ACIMA DE 23KG, OU QUE AINDA NÃO SEJAM CAPAZES DE PERMANECER EM UMA POSIÇÃO SENTADA DEVIDO Á SUA PRÓPRIA COORDENAÇÃO";
- "A cadeira só deve ser usada por crianças que já conseguem sentar sozinhas";
- "ATENÇÃO! Assegure-se de que todos os dispositivos de travamento estejam acionados antes do uso e que o cinto de segurança esteja corretamente afivelado";
- " Utilize somente acessórios vendidos ou aprovados pelo fabricante. A utilização de outros acessórios pode ser perigosa".
- "ATENÇÃO! NÃO PENDURE NENHUM PESO NA CADEIRA ALTA";
- "ATENÇÃO! Mantenha os freios acionados sempre que a cadeira estiver em uso";
- "ATENÇÃO! Esteja ciente do risco de chama e outras fontes de calor nas proximidades da cadeira";
- "ATENÇÃO! Não utilize a cadeira se houver algum elemento danificado ou em falta;
- "ATENÇÃO! Nunca deixe a criança sozinha na cadeira e sem a supervisão de um adulto";
- "ATENÇÃO: UTILIZE SEMPRE O CINTO DE SEGURANÇA";
- "ATENÇÃO! Mantenha as embalagens plásticas fora do alcance da criança para evitar riscos de asfixia"

CUIDADOS ESPECIAIS DE LIMPEZA E CONSERVAÇÃO

Limpeza da estrutura:

- Não usar detergentes ou qualquer outro produto químico;
- Limpar com um tecido de algodão umedecido com água e sabão de coco e neutro.
- Em seguida, limpar com tecido umedecido somente com água;
- Enxugar com tecido de algodão seco;
- Não jogar água corrente para não molhar o assento e o encosto da cadeira alta.

ABRAPUR
Associação Brasileira de Produtos Infantis
Afiliado! 2021 - www.abrapur.com.br

Via Prefeito Jurandyr Paixão, 700 CEP 13481-149 • Limeira • SP • Brasil
Caixa Postal 184 • Fone: (19) 3404.3030 / CRC 0800.7730330 • www.galzerano.com.br
email - crc@galzerno.com.br. - Central de Relacionamento com o Cliente.

Galzerano

Garantia estendida +6 meses



SCANEIE
REGISTRE

CADEIRA ALTA GAIA

Guia Completo de Uso e Montagem

Ref. 5001

Revisão 03- Novembro 2026

CERTIFICADO DE GARANTIA

A Galzerano garante o funcionamento desse produto contra falhas ou defeitos de fabricação pelo prazo de 6 meses (seis meses), já incluído o período de garantia legal de noventa (90) dias, contado a partir da emissão da nota fiscal de compra. A manutenção ou reparo gratuito do produto, referente a falha ou defeito de fabricação, deverá ser realizada por uma assistência técnica autorizada da Galzerano, conforme relação de assistência disponibilizada no site da empresa www.galzerano.com.br, mediante apresentação da nota fiscal do produto. Nenhum serviço poderá ser efetuado por Assistência Técnica que não seja autorizada Galzerano. A Galzerano durante o período de garantia se responsabiliza pelo custo de mão de obra e peças necessárias para que o produto fique em perfeitas condições de uso, desde que o defeito apresentado seja comprovado pela Assistência Técnica Autorizada.A Galzerano não se responsabiliza pelo transporte ou deslocamento do produto até o local da assistência técnica autorizada. A troca do produto ocorrerá somente em caso de defeito de fabricação que impossibilite a manutenção. A Galzerano reserva-se o direito de decidir os casos em que o produto será trocado, isentando-se de quaisquer responsabilidades e outras obrigações não previstas. A partir do término da garantia qualquer peça ou assistência prestada será cobrada.

NÃO ABRANGE A GARANTIA:

- Substituição de peças que sofreram desgaste natural ou mau uso;

- Peças/componentes e acessórios danificados devido a utilização não conforme o manual de instruções que acompanha o produto;

- Defeitos devido a exposição de produtos a locais impróprios, como umidade, sem os devidos cuidados de manutenção e conservação conforme orientação no manual de instruções do produto;

- Prestação de serviços de montagem do produto, limpeza, lavagem, regulagem, lubrificação e alinhamento por parte da Galzerano ou da rede de Assistência Técnica autorizada.

RELAÇÃO DE ASSISTÊNCIA TÉCNICA DISPONÍVEL NO SITE.

RECOMENDAÇÕES GERAIS

- Sempre utilize a tira entrepernas em combinação com o cinto abdominal".
- "Esta cadeira possui partes pequenas quando desmontada. É necessária a montagem por um adulto"
- "Sempre use a cadeira sobre um piso reto e uniforme".
- "CUIDADO: Nunca deixe a criança desacompanhada, sem cinto de segurança ou de pé sobre a cadeira";
- Caso tenha dificuldade em montar ou desmontar esta cadeira alta, não force e releia as instruções;
- O uso desta cadeira alta por crianças com peso acima do recomendado pode acarretar danos à sua estrutura e comprometer sua segurança;
- Nunca permita que duas crianças utilizem simultaneamente a cadeira. Este produto foi projetado para ser usado somente por uma criança de cada vez;
- Não permita que crianças utilizem está cadeira como brinquedo;
- Não deixe a criança brincar ou pendurar-se na cadeira;
- Não permita que crianças subam ou desçam desassistidas da cadeira;
- Assegure-se que o corpo da criança esteja longe de qualquer parte móvel quando for ajustar a cadeira;
- Não deixe a cadeira desmontada ou parcialmente montada e colocada solta ao alcance de crianças, pois pode cair, machucando-as;
- Não coloque líquidos quentes na bandeja, evitando risco de ferimentos á criança;
- Inspecione periodicamente as condições da cadeira para certificar-se que não existem peças quebradas ou rachadas, e que o cinto de segurança está em perfeito funcionamento.
- Verifique se o dispositivo de segurança (cinto de segurança) está corretamente encaixado e ajustado evitando que a criança possa escorregar pela frente da cadeira alta;
- Evite deixar objetos, tais como talheres ou utensílios pontiagudos ao alcance das crianças, evitando o risco de ferimentos graves;

COMPONENTES

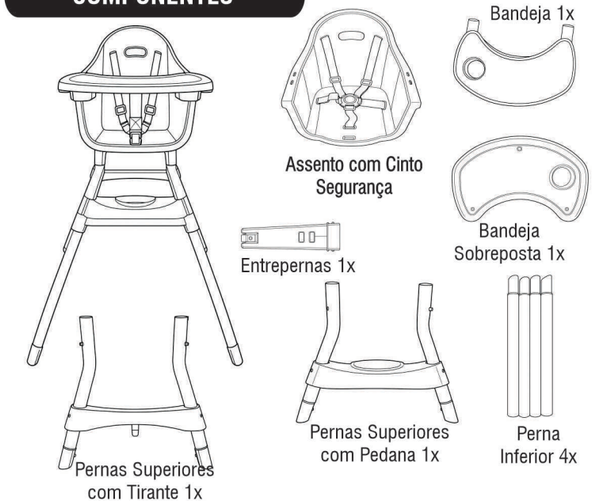

Desembale cuidadosamente a cadeira alta, confira o conteúdo da embalagem com a lista de componentes acima. Descarte imediatamente o saco plástico

Galzerano
O lugar do seu bebê.

01 - INSTRUÇÕES DE MONTAGEM

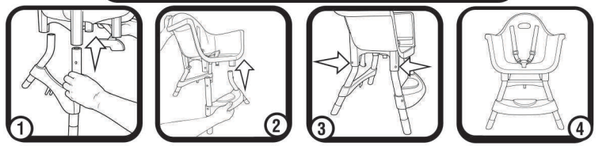

Para iniciar a montagem, posicione o conjunto das pernas superiores com o tirante nos encaixes traseiros do assento (fig.01) e o conjunto das pernas superiores com a pedana nos encaixes frontais do assento (fig.02). Certifique-se de que as quatro pernas estão corretamente encaixadas e que as travas foram acionadas nos dois lados (figs.03 e 04).

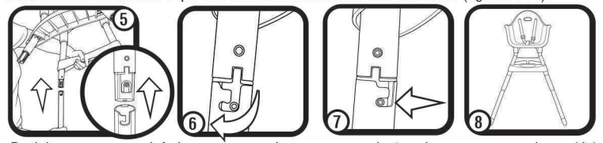

Posicione as pernas inferiores nos encaixes correspondentes das pernas superiores (4x), alinhando o pino com a sua abertura (fig.5). Em seguida, gire a perna inferior no sentido horário, de modo que o pino se mova para dentro (fig.6), travando as peças conforme indicado na figura 07. Verifique se todas as travas estão devidamente acionada.

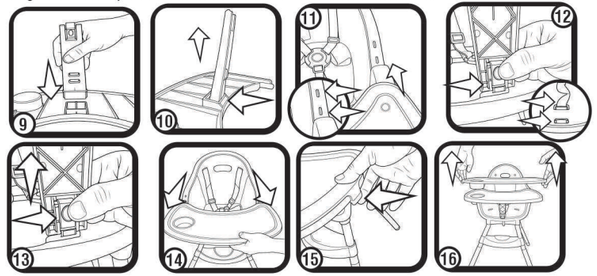

Para encaixar a bandeja, primeiro trave o entrepernas na parte inferior da bandeja (fig.9), garantindo que as travas de ambos os lados estejam devidamente acionadas. Para confirmar que o entrepernas está firme, tente puxá-lo para fora (fig.10).

A bandeja da Cadeira Alta Gaia pode ser ajustada em duas posições. Escolha a posição desejada, alinhe-a aos encaixes dos braços da cadeira (fig.11) e encaixe o entrepernas na posição correspondente (fig.12). Para remover a bandeja, pressione a trava do entrepernas e levante-a (fig.13), liberando assim os encaixes dos braços (fig.14).

A Cadeira Alta Gaia possui bandeja dupla: a bandeja sobreposta pode ser facilmente removida para limpeza. Para retirá-la, desencaixe as laterais (fig.15) em ambos os lados e puxe-a para cima (fig.16). Para recolocá-la, alinhe os encaixes laterais da bandeja e pressione-a para baixo até ouvir o clique de encaixe. Antes de posicionar a criança na cadeira, certifique-se de que todas as peças estejam corretamente montadas e travadas.

02 - INSTRUÇÕES DE USO

Esta cadeira está equipada com um sistema de cinto de segurança de 5 pontos, projetado para evitar que o bebê se projete para a frente. Para colocar o cinto, insira as linguetas na fivela até ouvir um "clique", indicando que estão devidamente travadas. Em seguida, ajuste cuidadosamente as tiras superiores, inferiores e entrepernas para garantir uma fixação segura.



Para remover o cinto, pressione o botão central do fecho e solte as linguetas.

IMPORTANTE: O cinto de segurança deve estar firmemente ajustado ao corpo da criança, de forma que ela não consiga soltá-lo sozinha, mas sem comprometer o conforto.

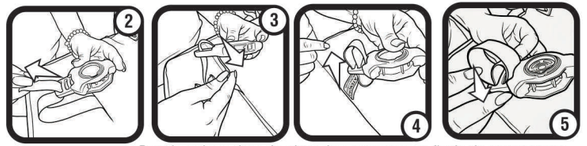

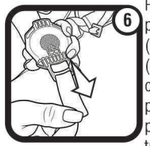

Para inserir as tiras do cinto de segurança na fivela do entrepernas, passe a ponta da tira de baixo para cima pela primeira casa do fecho (fig.2). Em seguida, passe a tira de cima para baixo pela terceira casa (fig.3) e volte com a ponta da tira de baixo para cima pela segunda casa (fig.4), finalizando ao retornar para a primeira casa (fig.5).A ponta da tira deve ficar posicionada sob a tira principal. Para ajustar, puxe firmemente a ponta (fig.6).Certifique-se de que a tira está bem travada e segura.



A Cadeira Alta Gaia também pode ser utilizada para alimentação diretamente à mesa. Para isso, basta remover a bandeja da cadeira conforme instruções anteriores. Ela pode ser armazenada nas pernas traseiras da cadeira. Para isso, encaixe a bandeja no tirante localizado entre as pernas traseiras, garantindo que ela fique firmemente travada (figs.7, 8 e 9).



A Cadeira Alta Gaia também pode ser utilizada como uma cadeira baixa para o uso infantil. Para convertê-la, remova as quatro pernas inferiores. Gire a perna inferior no sentido anti-horário, de modo que o pino se mova para fora destravando-as e puxando-as para baixo (fig.10). A cadeira pode ser utilizada com ou sem a bandeja, de acordo com a necessidade (figs.11 e 12).